5240型连接器承认书图面

名　　称	材　　料	附　　注
基座 Housing	Nylon 66 UL94V-0	White(白色)

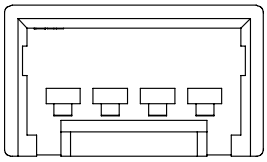

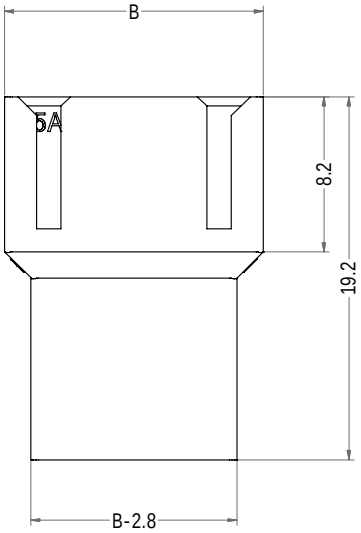

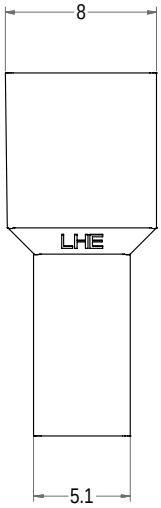

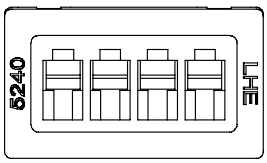

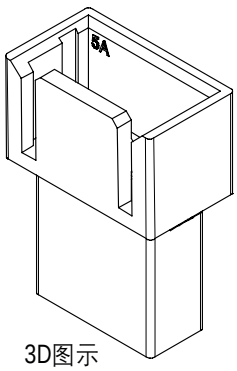

3D图示

Poles	Part No.	Description	DIM=A	DIM=B
2	C2505-H02	5240-2A	2.50	8.70
3	C2505-H03	5240-3A	5.00	11.20
4	C2505-H04	5240-4A	7.50	13.70

LHE® 浙江联和电子有限公司			
品名	5240-A	比例	5 : 2
料号	C2505-H	未注公差(mm)	
图号	/	>0~3	±0.12
材料	Nylon 66 UL94V-0	>3~18	±0.15
制图	王天2024-05-15	>18~50	±0.3
审核	天琴2024-05-15	>50~120	±0.5
批准	季育文2024-05-15	X°	±3°
视角		X.X°	±0.5°